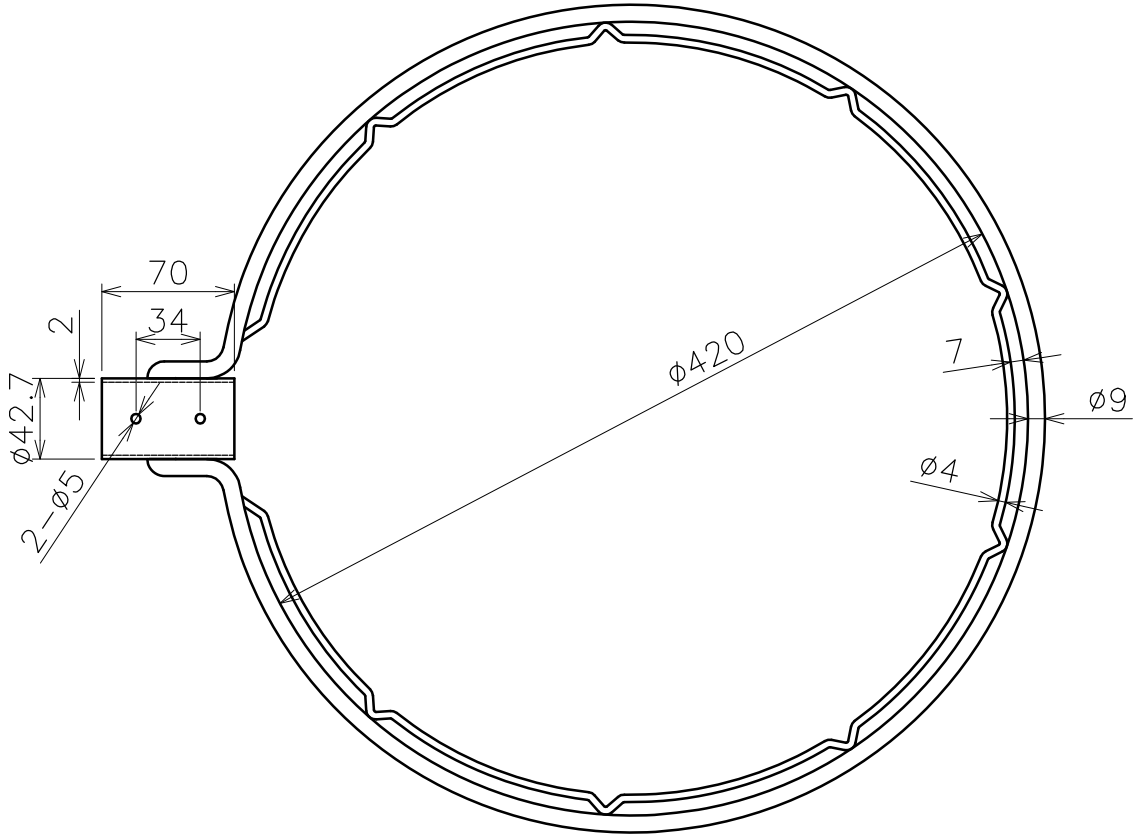

品名	玉枠SP型 丸型	内金	全周内金入	サイズ	9×420		
型式	AK8619	図番	8619S	材質	SUS304	尺度	1：4
作成年月日 '19.09.12	ASANO 浅野金属工業株式会社						