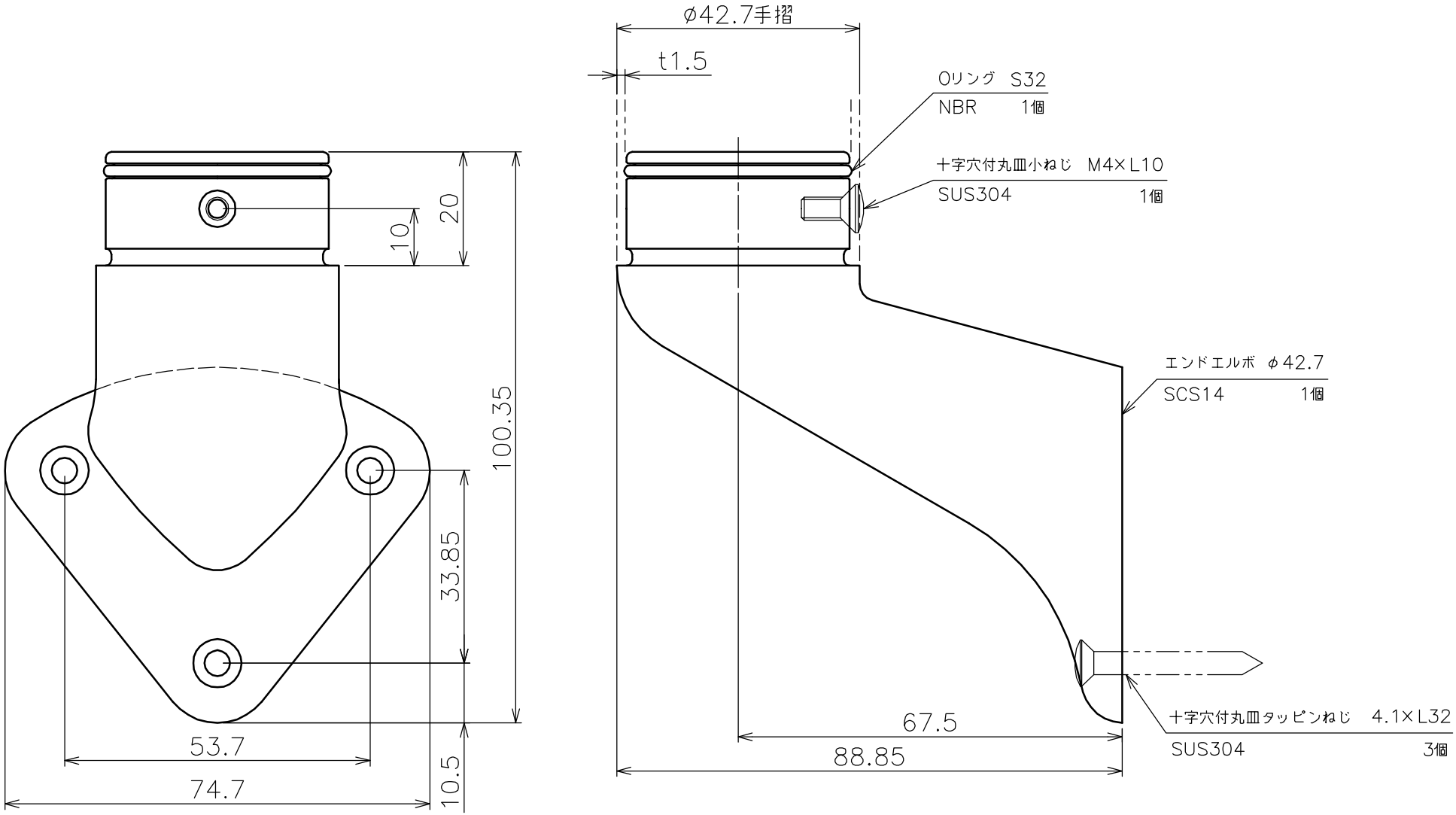

品名	V400 ブラケット エンドエルボ 製品図	サイズ	φ42.7	表面	ヘアライン
型式	AK41462	図番	41462S	尺度	1:1
作成年月日 '08.08.22	ASANO 浅野金属工業株式会社				