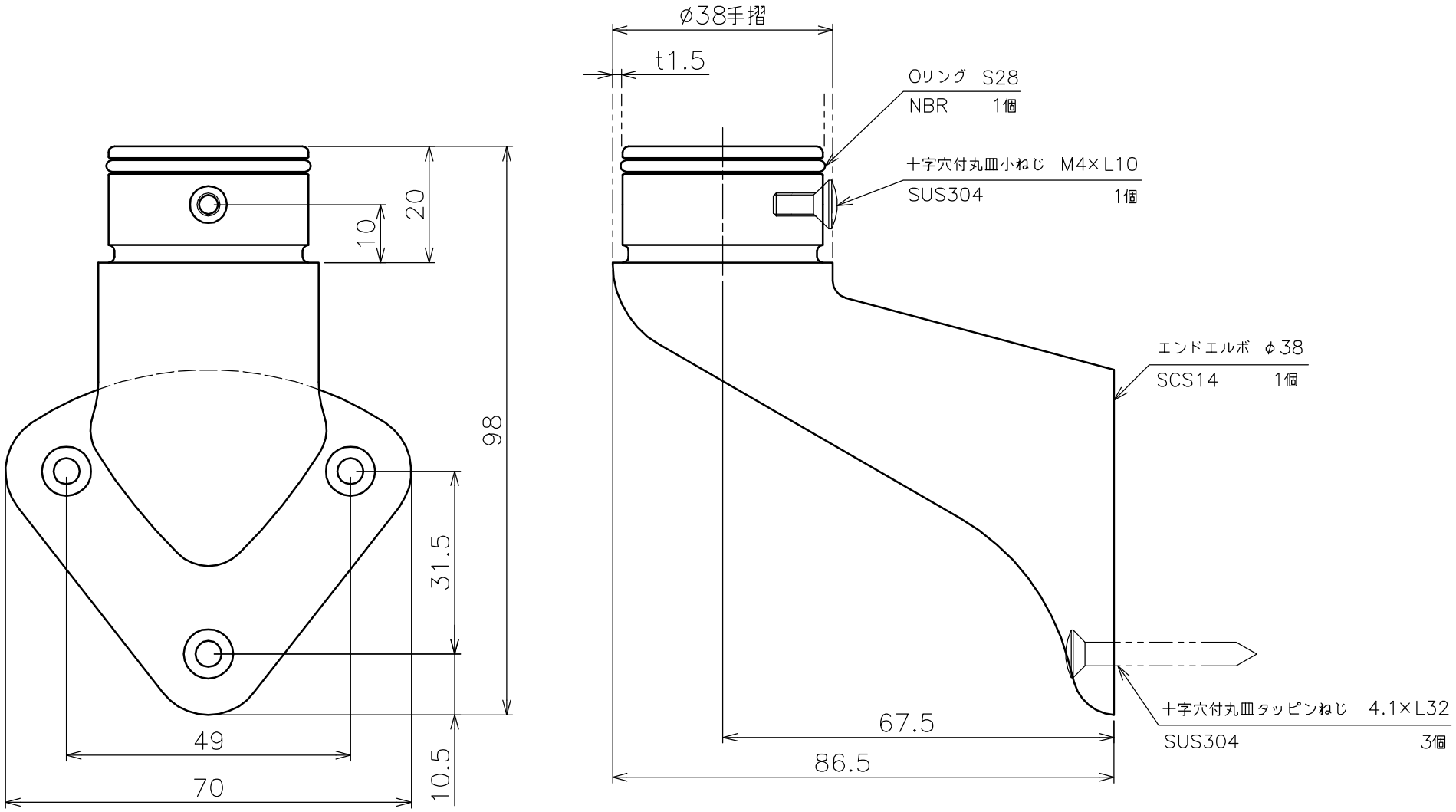

品名	V400 ブラケット エンドエルボ 製品図	サイズ	φ38	表面	ヘアライン
型式	AK41442	図番	41442S	尺度	1:1
作成年月日 '08.08.22	ASANO 浅野金属工業株式会社				