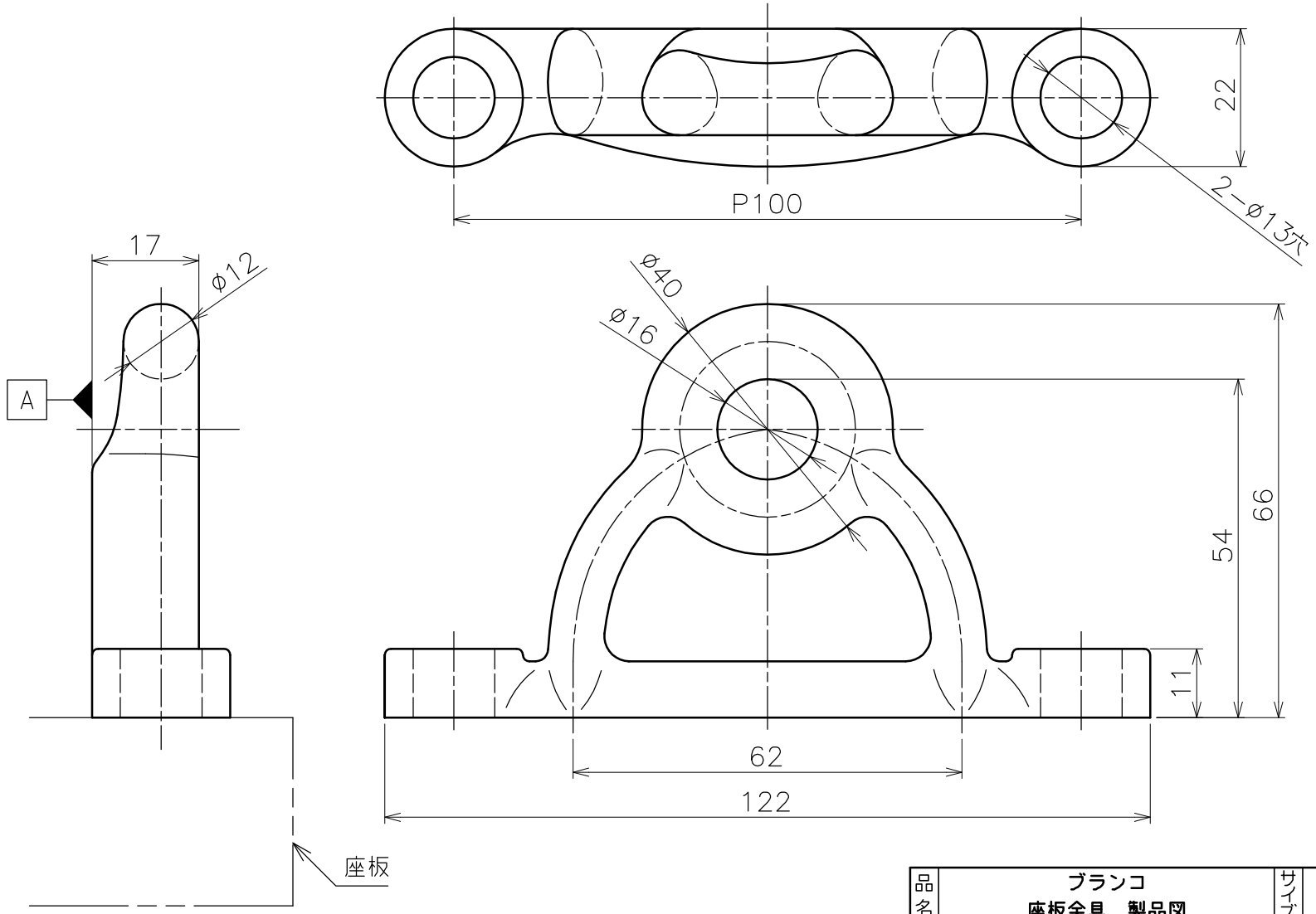

注１）本品は、Ａ側が座る側になるよう組付けのこと。

品名	ブランコ 座板金具　製品図			サイズ	P100	材質	SCS14
承認	重山 '03.04.03	型式	AK23034	図番	23034S	尺度	1:1
製図	金田 '03.04.01	ASANO 浅野金属工業株式会社					