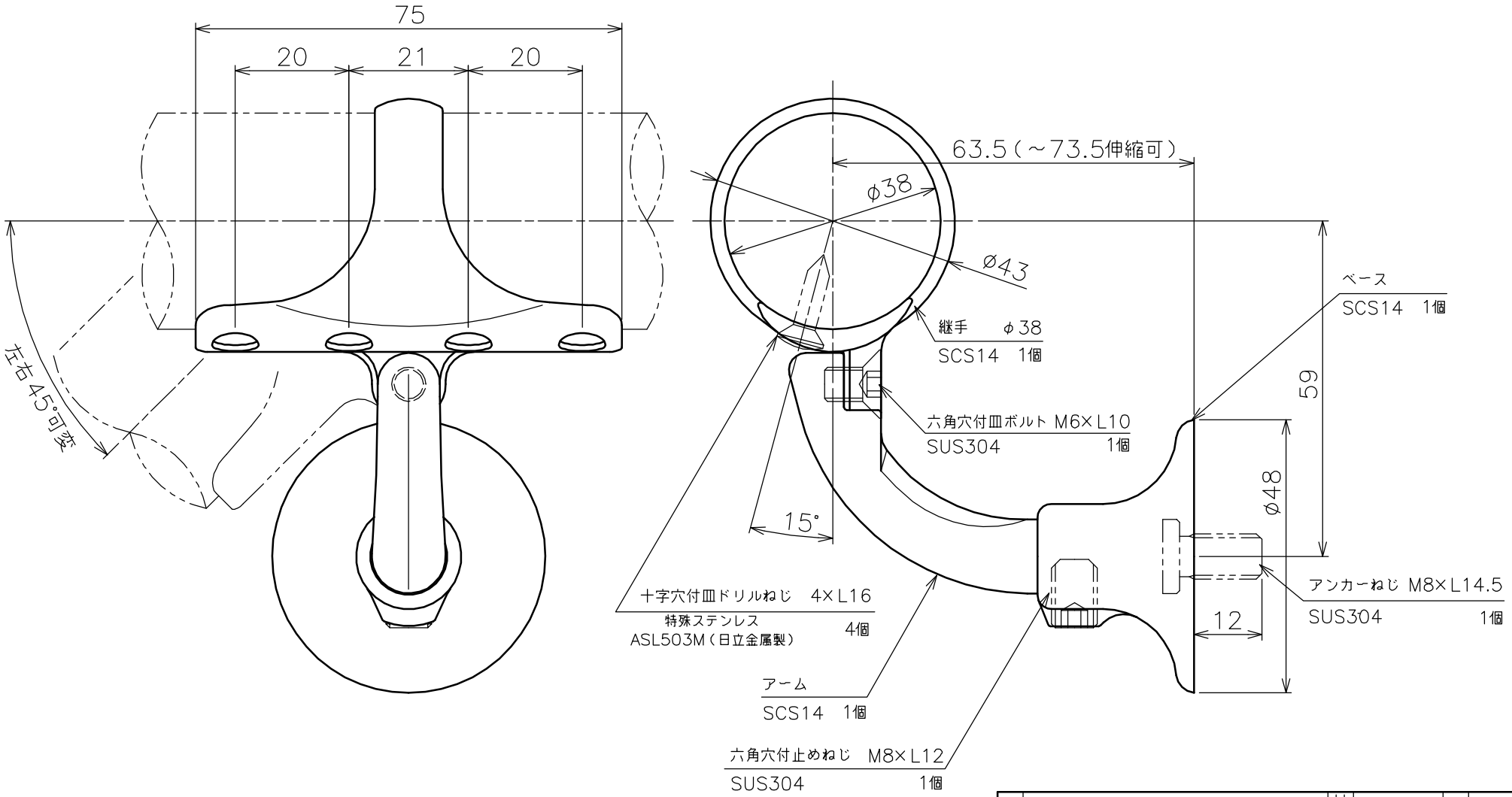

品名	V400 自在L 型継手ブラケット アンカー用　製品図	サイズ	φ38	表面	鏡面
型式	AK42341	図番	42341S	尺度	1：1
作成年月日	'08.08.11	ASANO 浅野金属工業株式会社			