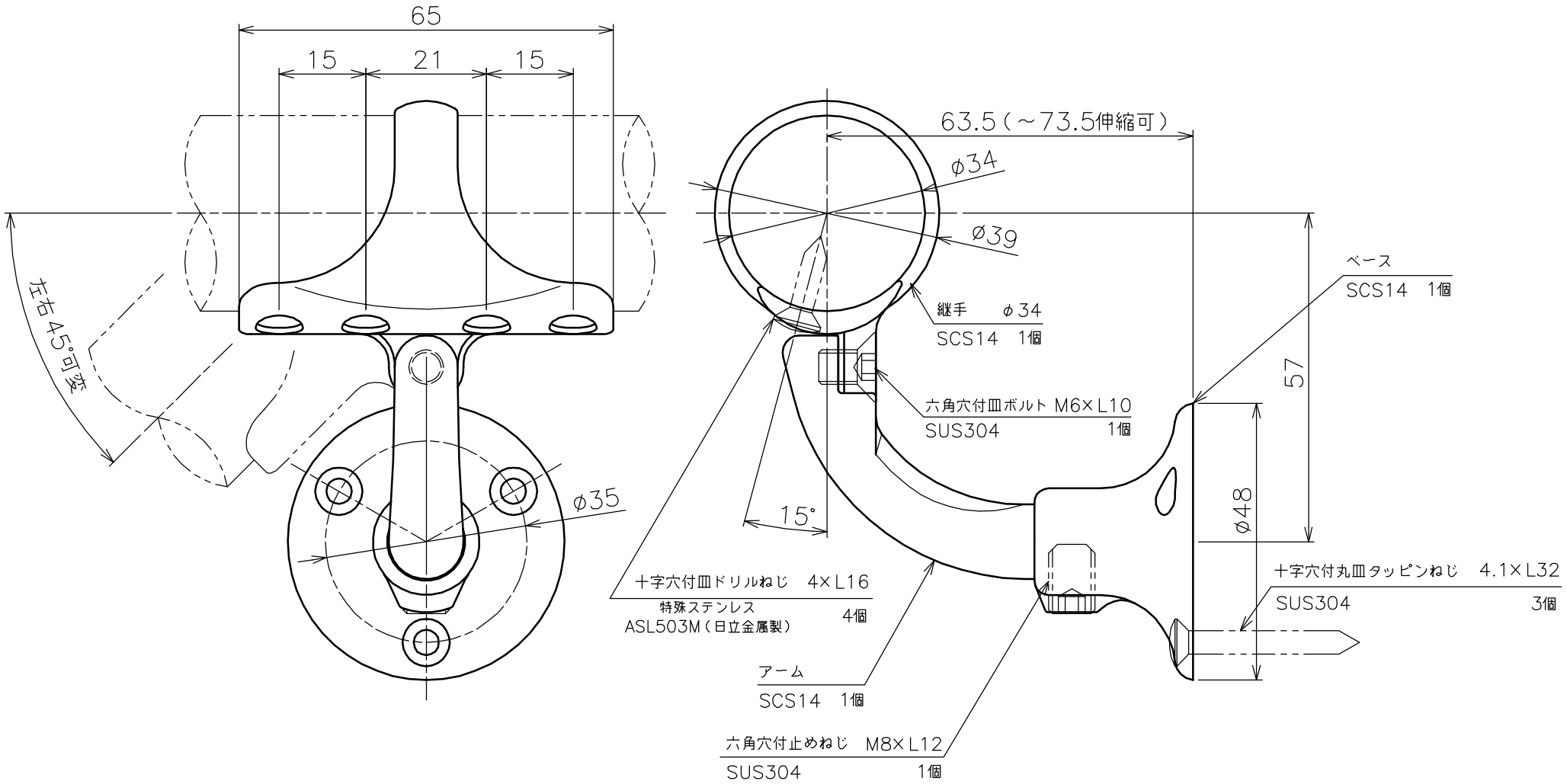

品名	V400 自在L 型継手ブラケット 木ねじ用 製品図	サイズ	φ34	表面	ヘアライン
型式	AK42222	図番	42222S	尺度	1：1
作成年月日	'08.08.11	ASANO 浅野金属工業株式会社			