番号	品　名	材　質	個数	備　考
1	本体A	SGP1／2	1	
2	本体B	SS400	1	
3	Oリング	NBR	2	P22

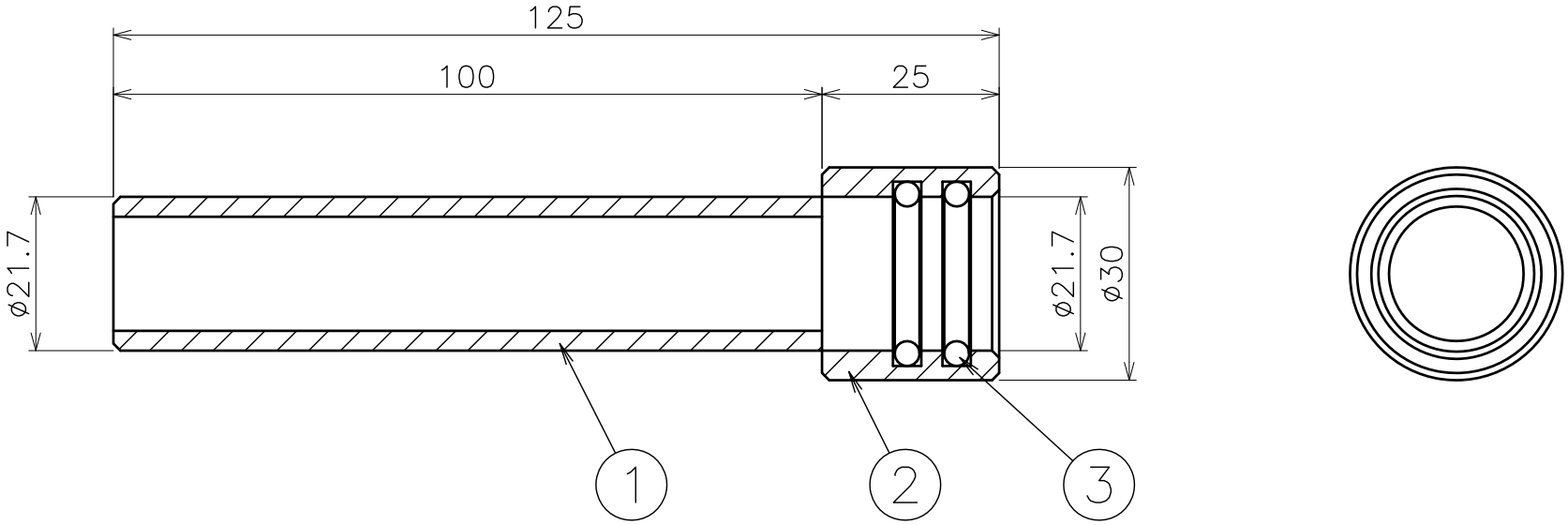

品名	アジャストパイプ SGP1／2用	図番	AJP−15A−100	サイズ	100	日付	
作成年月日 '08.01.07	ASANO浅野金属工業株式会社					尺度	1：1