番号	品　　名	材　質	個数	備　　考
1	本体A	OST16	1	
2	本体B	SS400	1	
3	Oリング	NBR	2	P16

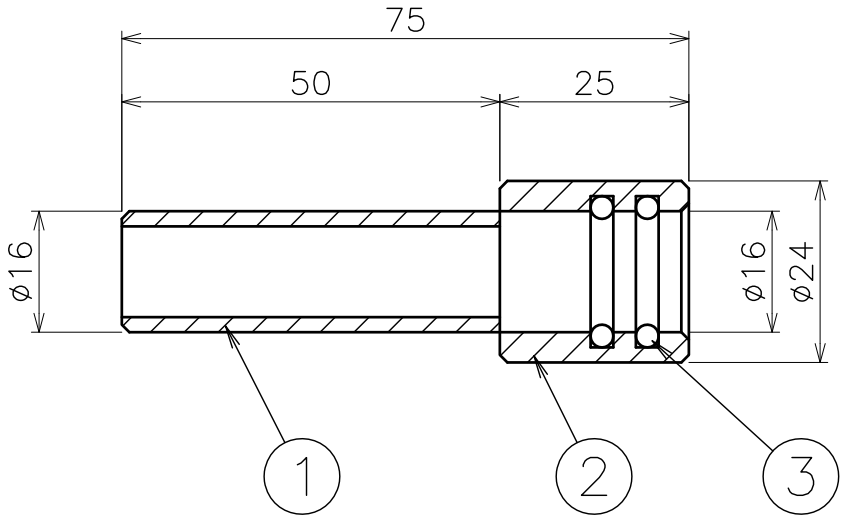

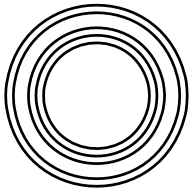

品名	アジャストパイプ OST16用	図番	AJP−OST16−50	サイズ	50	日付	
作成年月日 '08.01.07	ASANO浅野金属工業株式会社					尺度	1：1