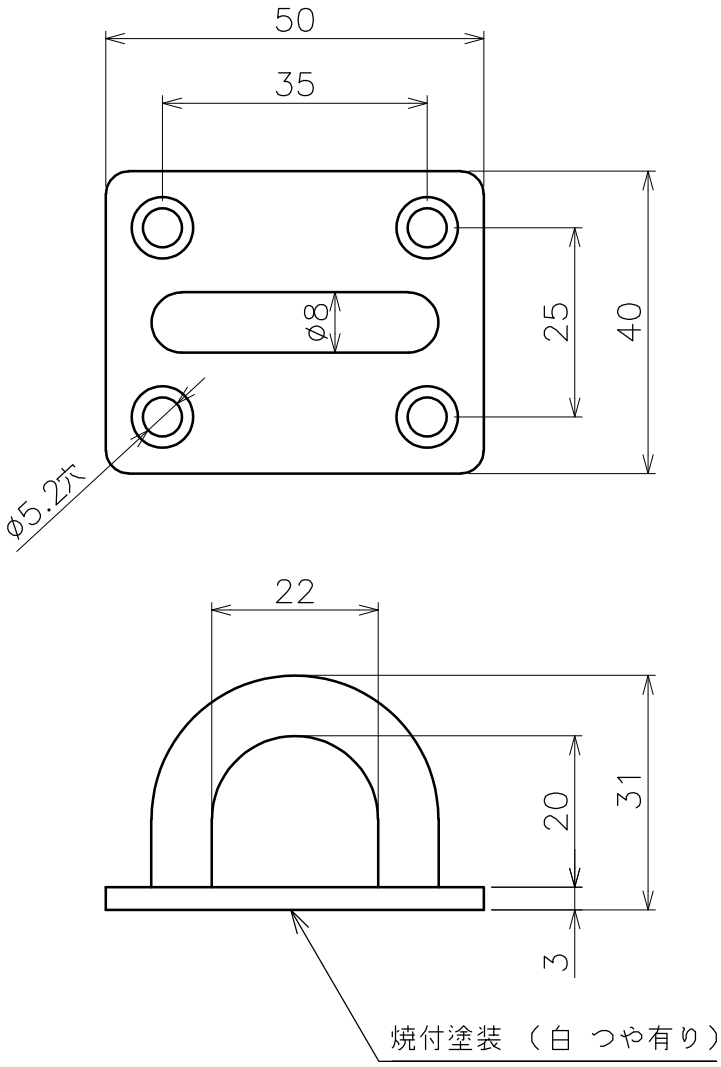

品名	アイプレート　製品図	サイズ	8	材質	SUS316
型式	AK16154	図番	16154S	尺度	1：1
作成年月日 '25.12.25	ASANO 浅野金属工業株式会社				