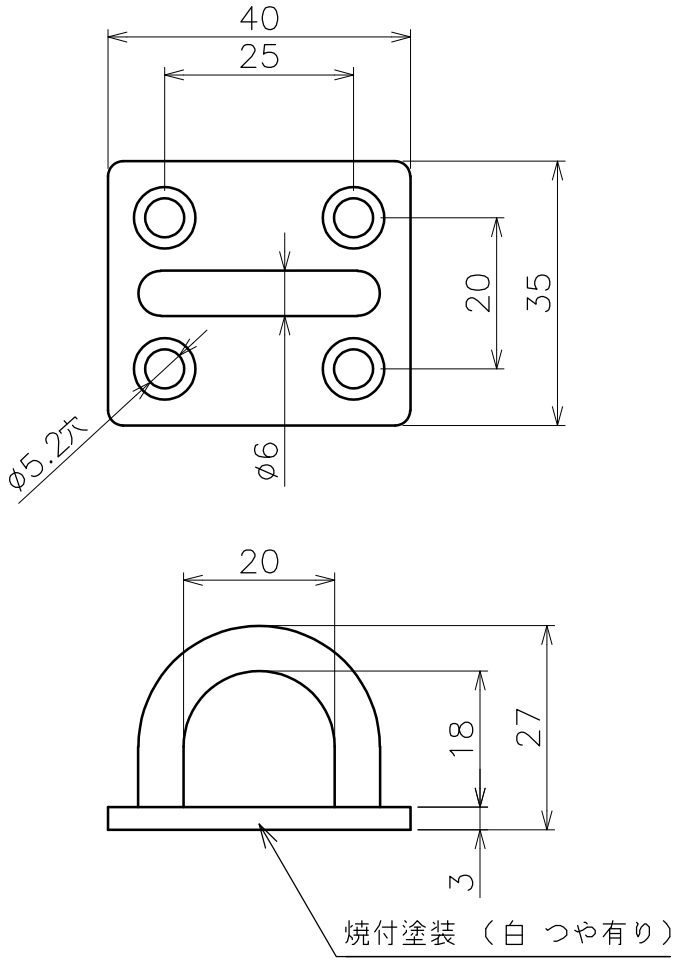

品名	アイプレート　製品図	サイズ	6	材質	SUS316
型式	AK16153	図番	16153S	尺度	1：1
作成年月日	'25.12.25	ASANO浅野金属工業株式会社			