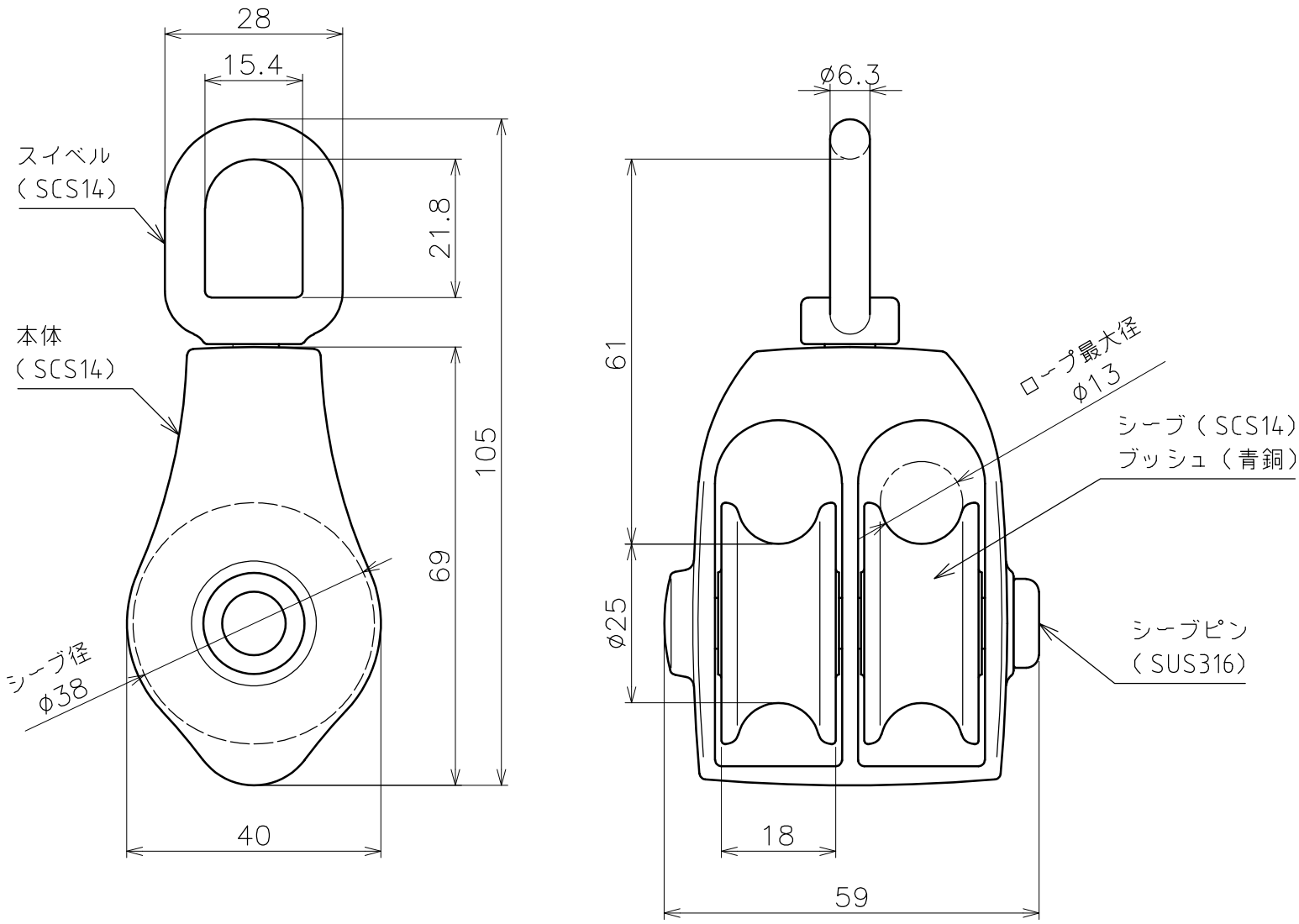

品名	AKブロックS型（ベケットなし） 製品図	サイズ	38−2車	材質	ステンレス
型式	AK1648	図番	1648S	尺度	1：1
作成年月日	’24.12.11	ASANO浅野金属工業株式会社			