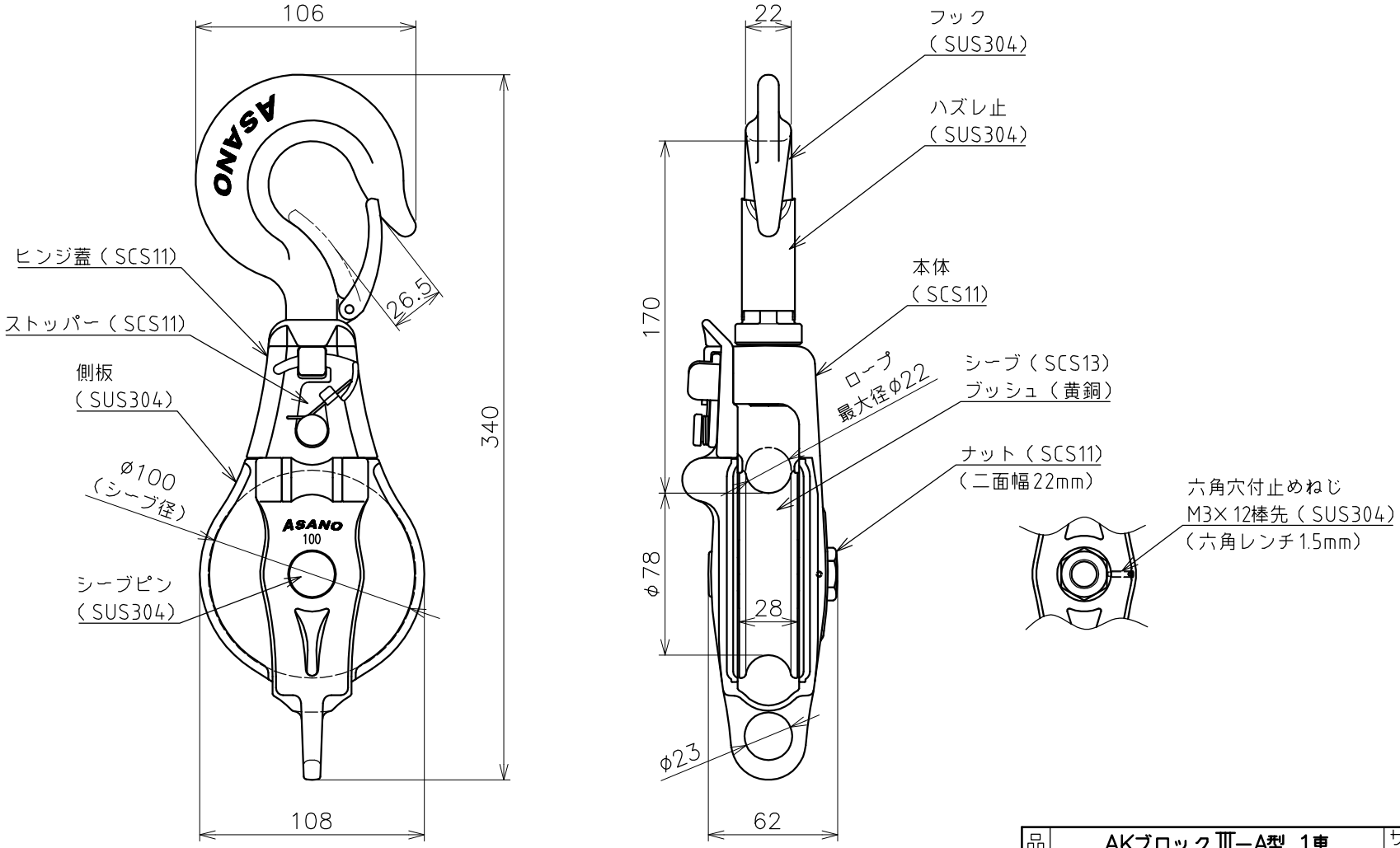


| | | | | | |
|---|---|---|---|---|---|
| 品名 | AKブロックⅢ−A型 1車<br>スナッチハッカーハズレ止付 製品図 | サイズ | 100 | 材質 | ステンレス |
| 型式 | AK10192 | 図番 | 10192S | 尺度 | 1:3 |
| 作成年月日<br>'20.12.10 | ASANO浅野金属工業株式会社 | | | | |