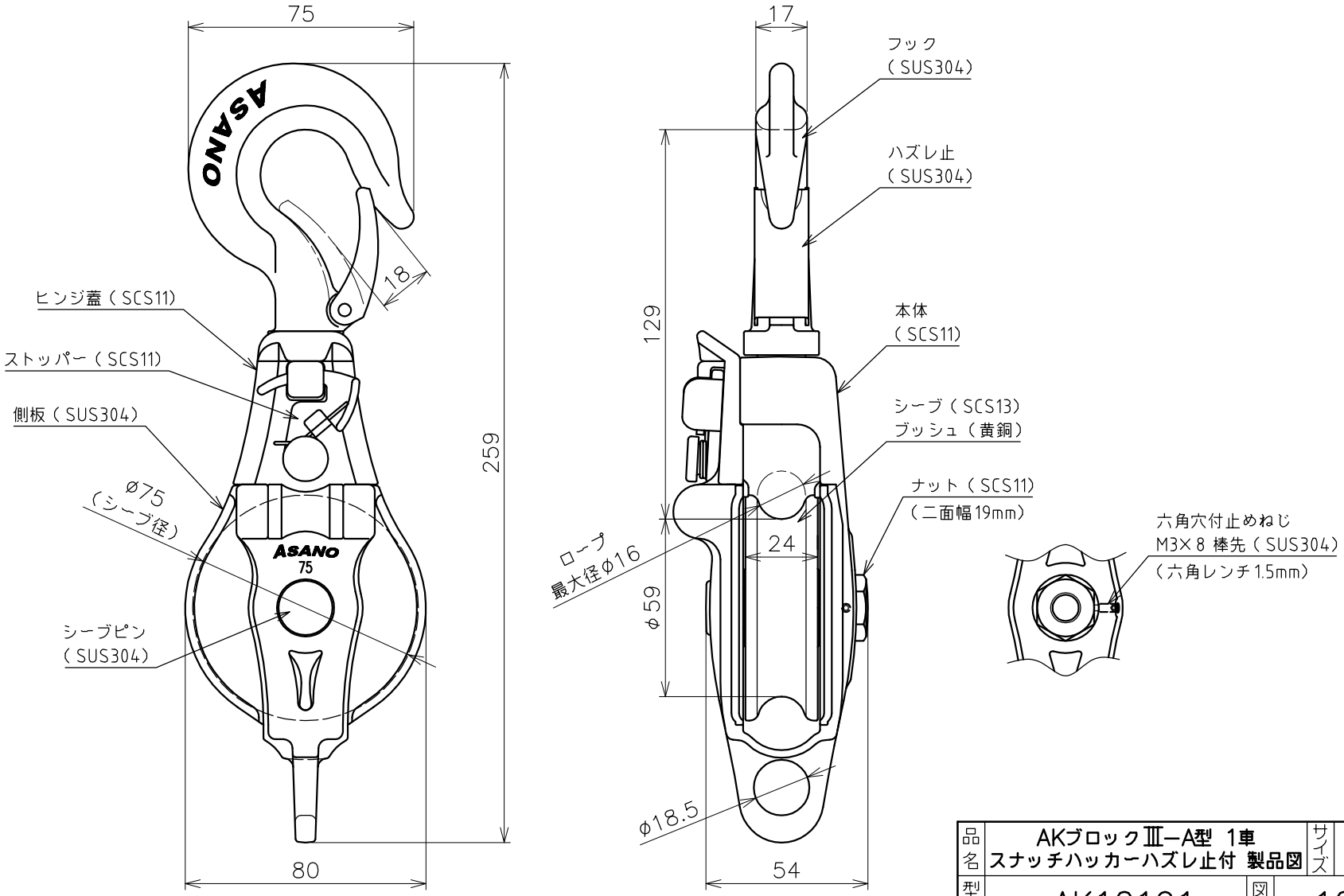

品名	AKブロックⅢ−A型 1車 スナッチハッカーハズレ止付 製品図	サイズ	75	材質	ステンレス
型式	AK10191	図番	10191S	尺度	1:2
作成年月日 '20.12.10	ASANO浅野金属工業株式会社				