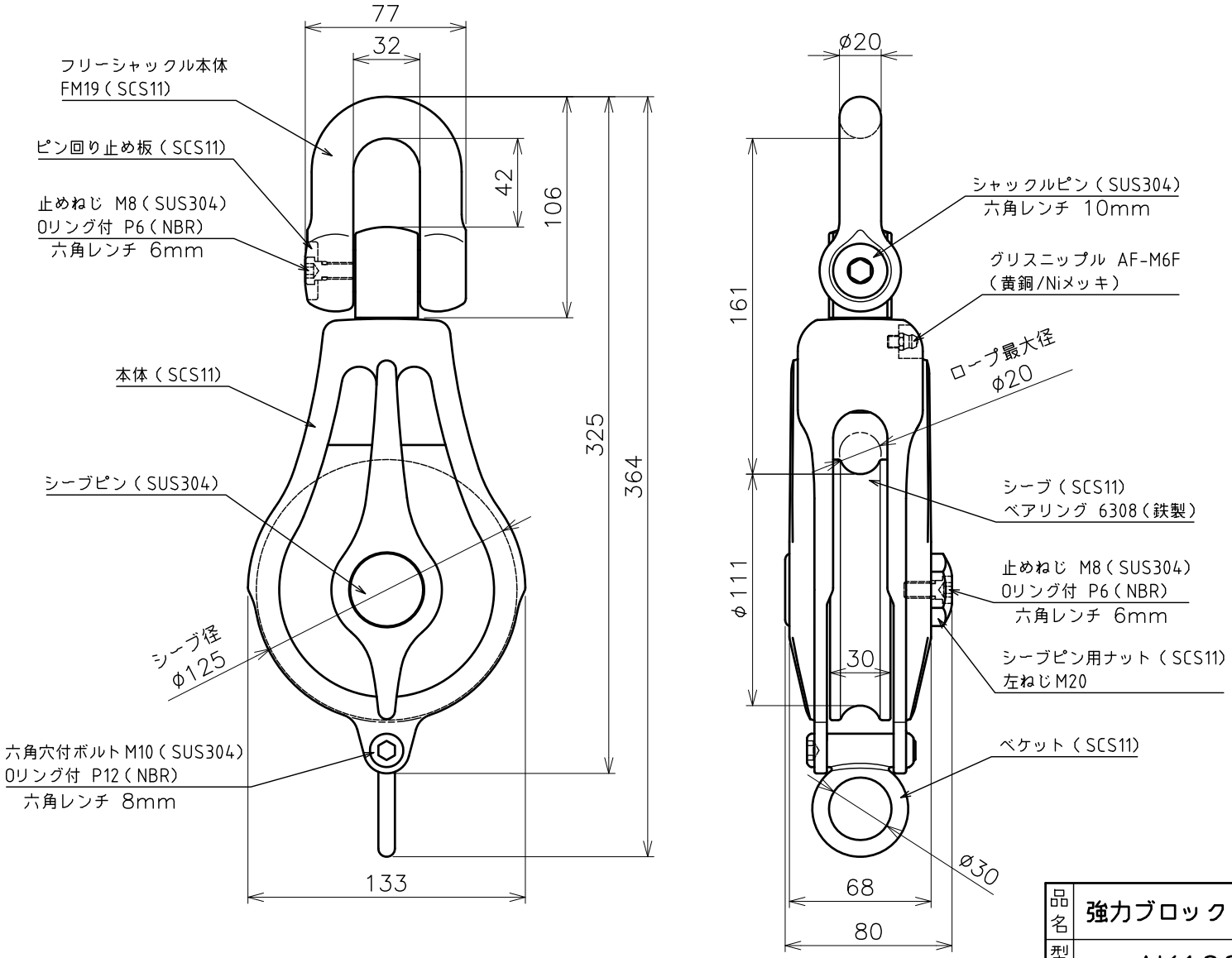

品名	強力ブロック PB型 製品図	サイズ	125	材質	ステンレス
型式	AK10010	図番	10010S	尺度	1:3
作成年月日	'17.12.07	ASANO 浅野金属工業株式会社			