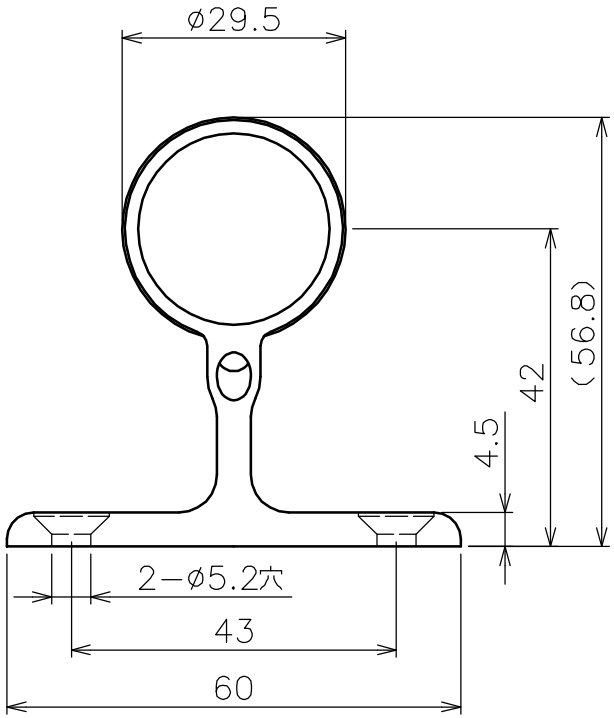

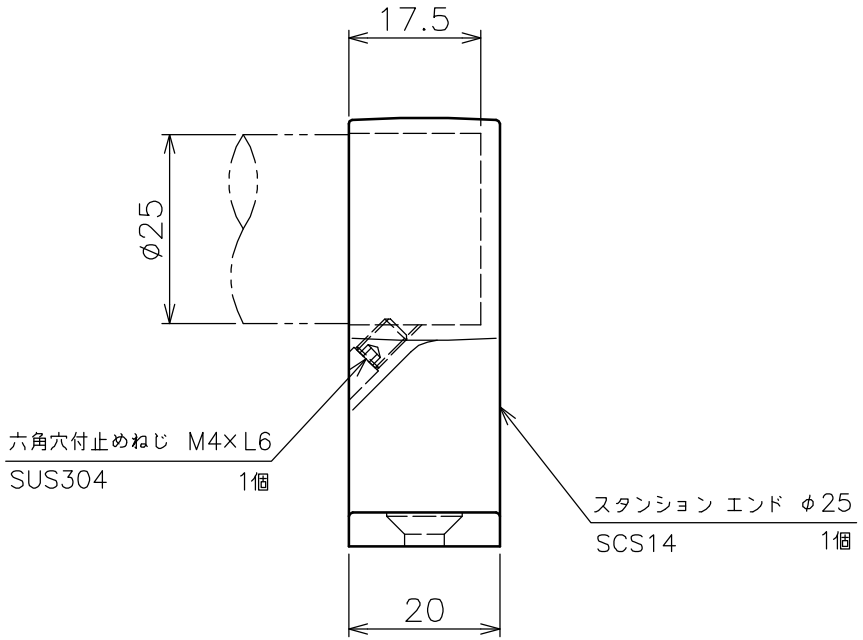

品名	スタンション エンド 製品図	サイズ	φ25	表面	鏡面
型式	AK2601	図番	2601S	尺度	1:1
作成年月日 '08.08.19	ASANO 浅野金属工業株式会社				