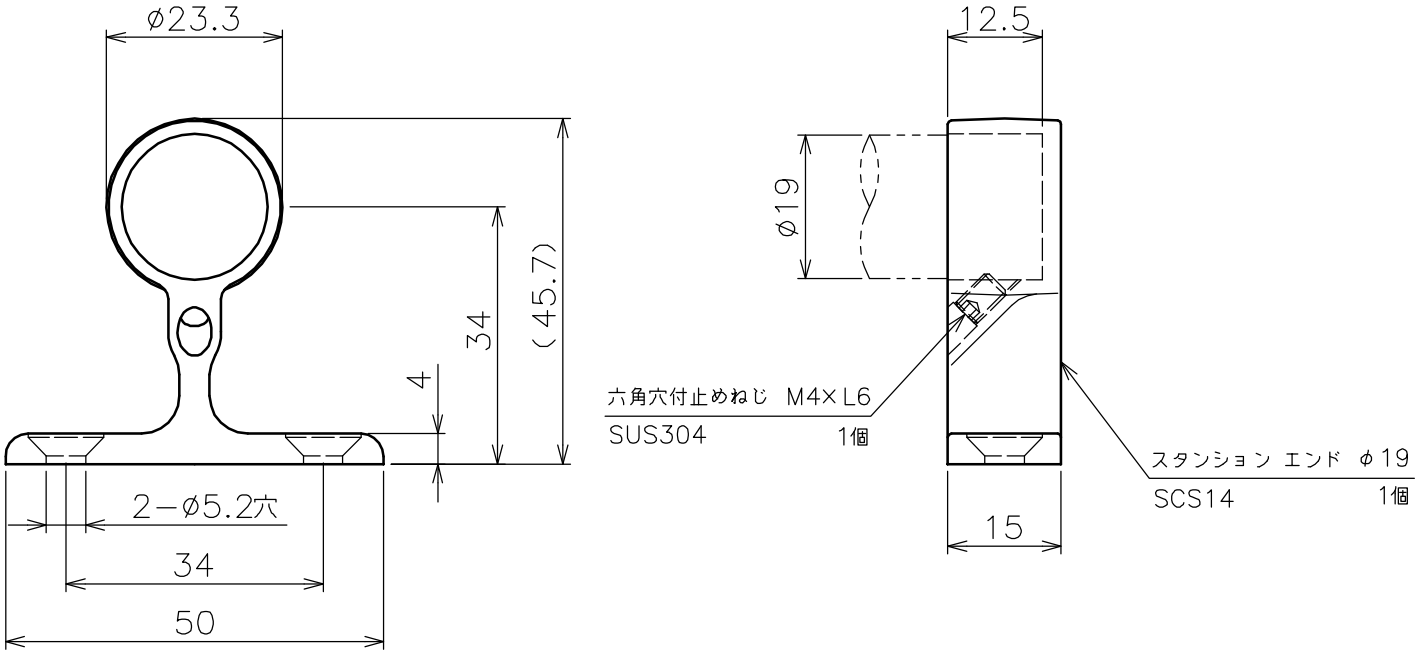

品名	スタンション エンド 製品図	サイズ	φ19	表面	鏡面
型式	AK2600	図番	2600S	尺度	1:1
作成年月日 '08.08.19	ASANO 浅野金属工業株式会社				