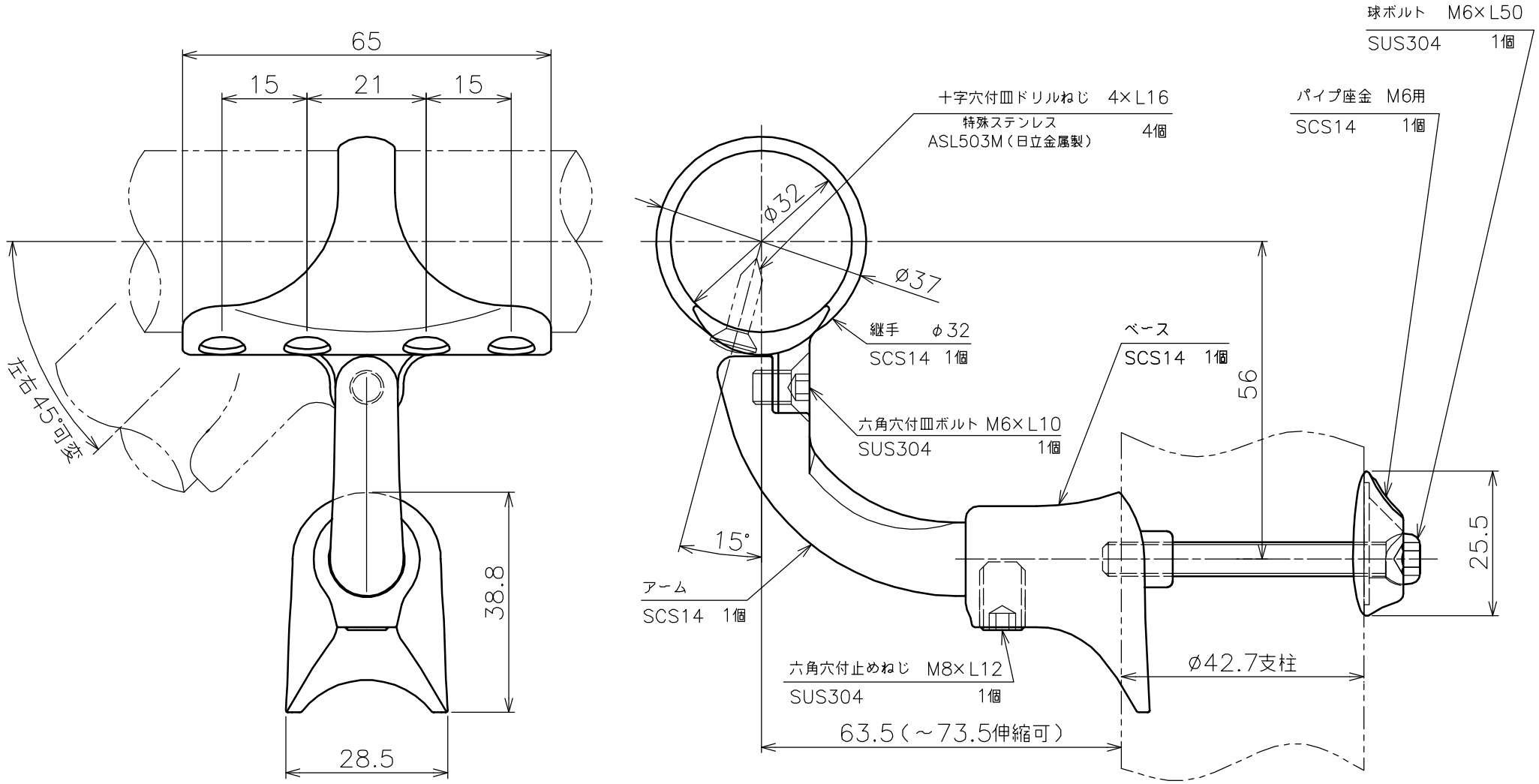

品名	V400 自在L 型継手 Pブラケット 製品図	サイズ	支柱φ42.7 手摺φ32	表面	ヘアライン
型式	AK41814H	図番	41814HS	尺度	1：1
作成年月日 '08.09.16	ASANO 浅野金属工業株式会社				