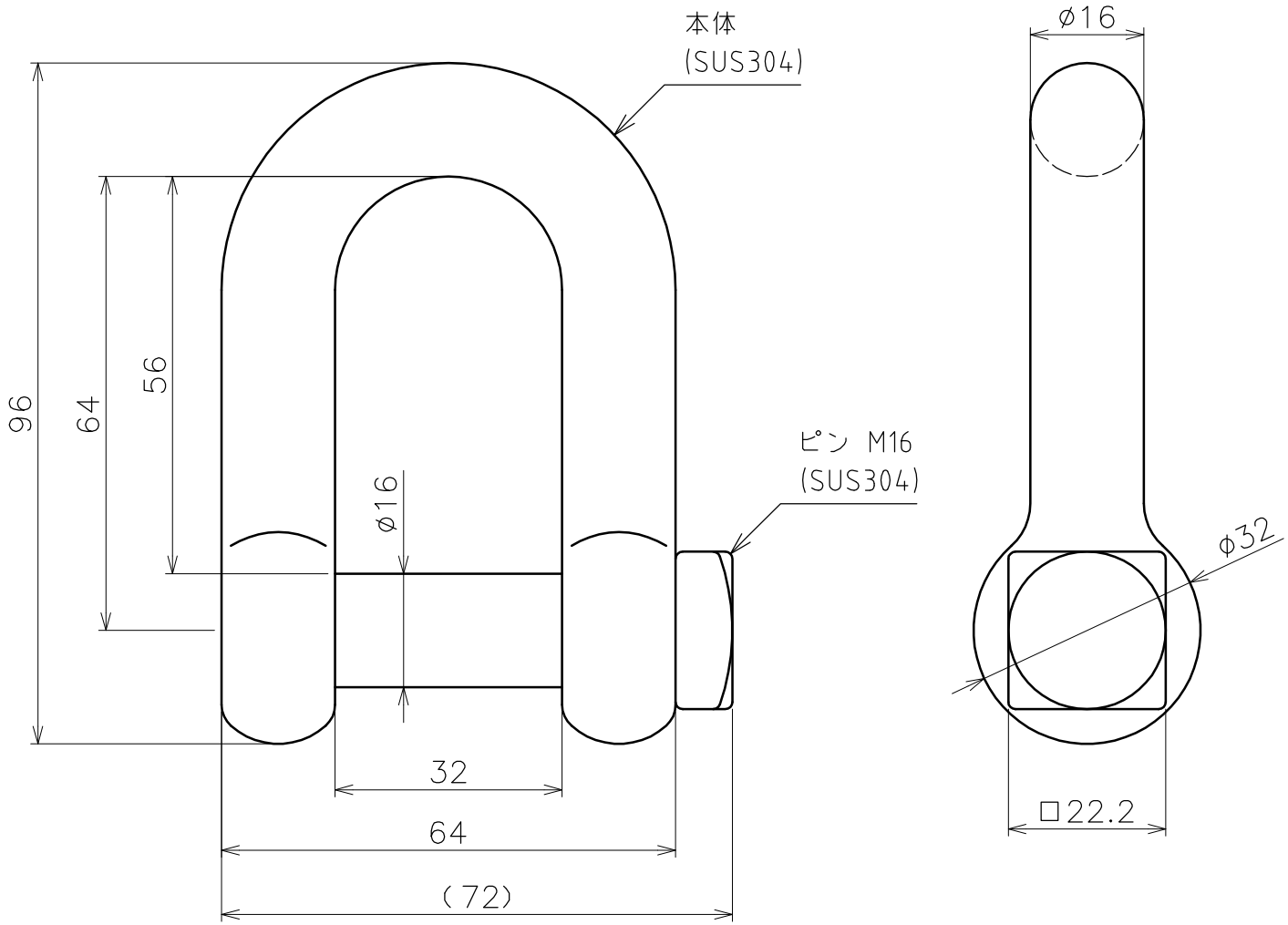

品名	角頭シャックル（鍛造）	サイズ	16	材質	SUS304
型式	AK11329	図番	11329S	尺度	1：1
作成年月日 '18.04.04	ASANO 浅野金属工業株式会社				