番号 No.	品　名 NAME OF PARTS	材　質 MATERIAL	個数 Q'TY	備　考 REMARKS
1	本体	SUS303	1	
2	散水筒	SUS303	1	
3	散水筒固定ナット	SUS303	1	
4	調整コック	SUS303	1	
5	調整コック固定ねじ	SUS303	1	
6	Oリング	NBR	1	P7
7	Oリング	NBR	1	S15

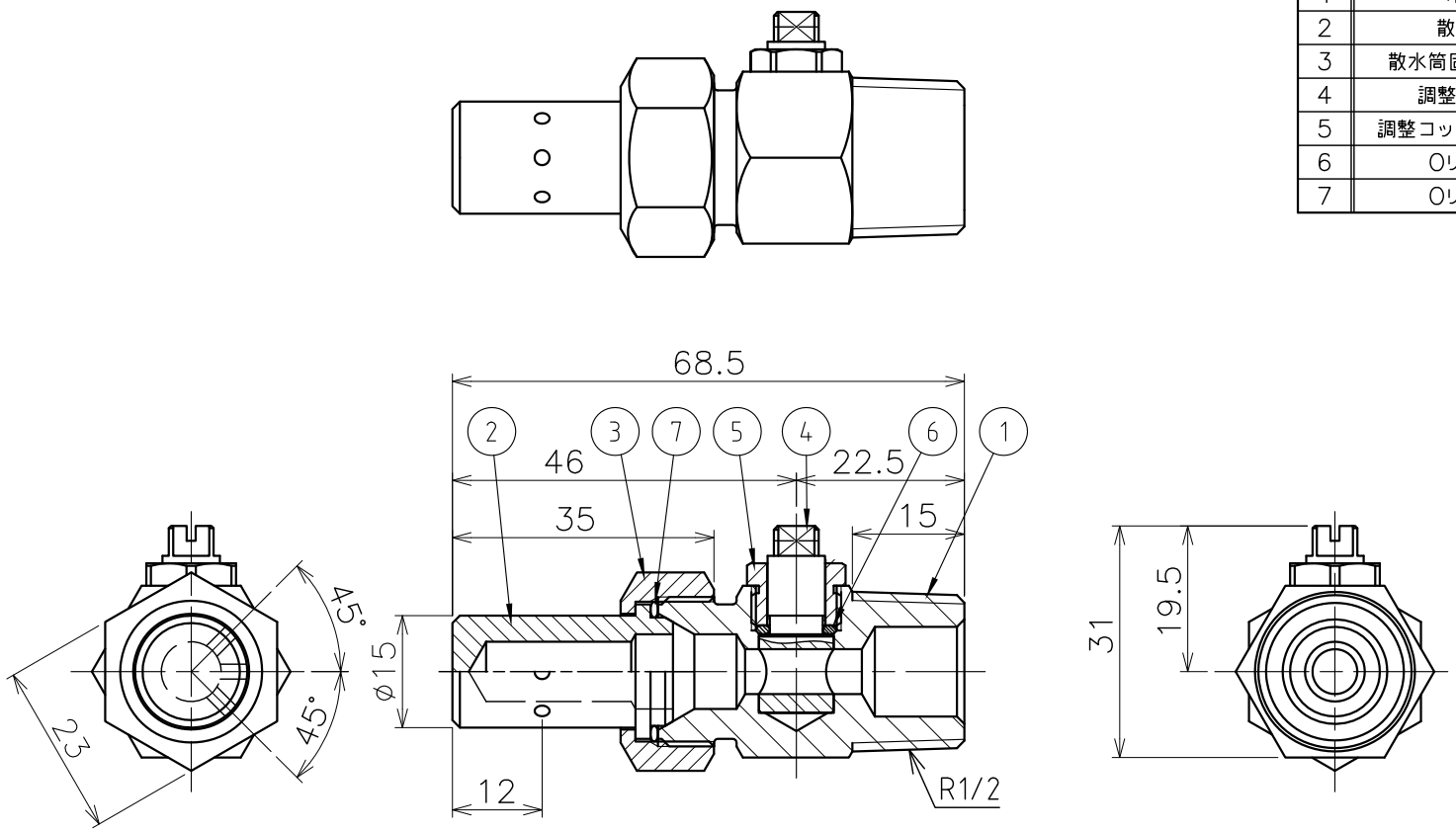

型式	SP−T型	φ2×3穴	日付	
	標　準　仕　様			
散水穴径	φ2			
散水穴数	3穴			
散水広角	45°割出し（縦）			
散水仰角	水平			
接続口径	PT1/2			
調整コック	付き			
品名	露出型消雪ノズル	図番	SPT−2H3−45	尺度 1：1
作成年月日 '09.11.06	ASANO浅野金属工業株式会社			