番号	品　名	材　質	個数	備　考
1	本体	SCS13	1	廻り止めリブ付き
2	キャップ	SCS13	1	廻り止めリブ付き
3	Oリング	NBR	1	G55
4	水量調整弁	SUS303相当	1	
5	水量調整コック	SUS304	1	
6	Oリング	NBR	1	P22
7	C形止メ輪	SUS304	1	穴用φ26
8	Oリング	NBR	1	P15
9	スプリングピン	SUS304	2	φ2×L5
10	Oリング	NBR	2	P7
11	ゴム栓	シリコン	1	
12	ゴムスリーブ	SBR	1	

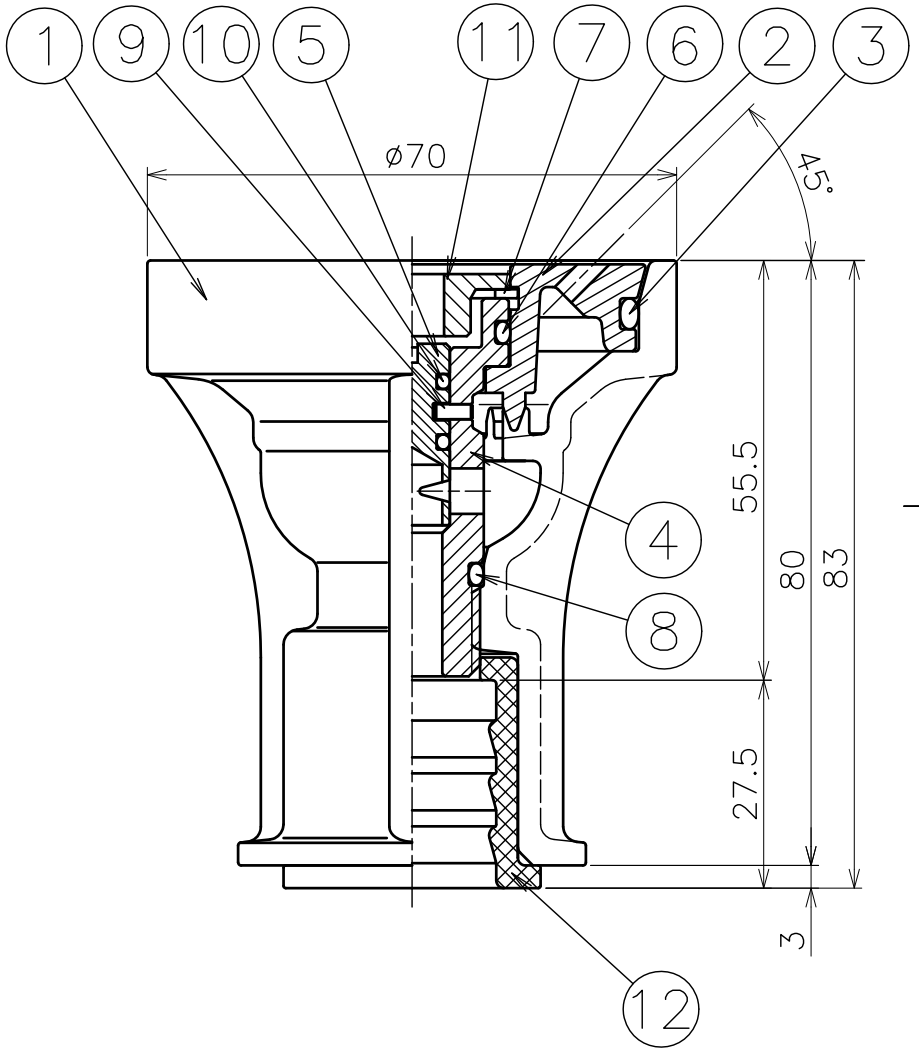

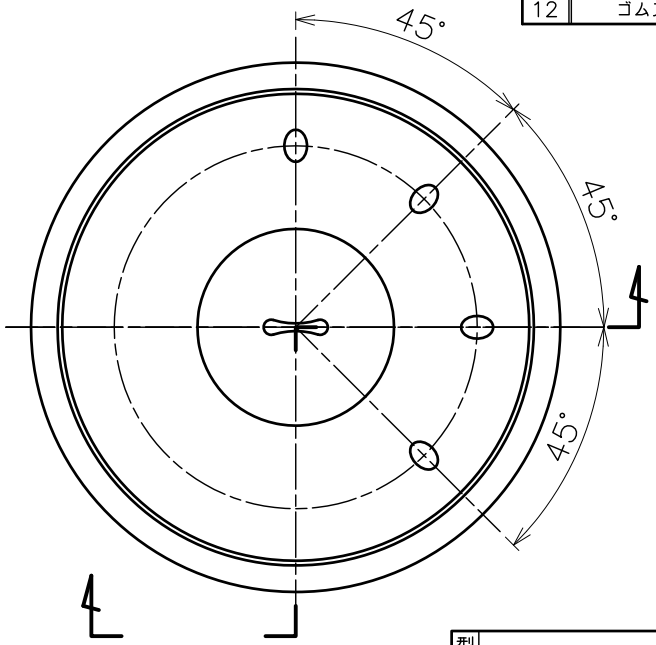

型式	TC701型	φ3×片4穴×45°	日付	
	標　準　仕　様			特別仕様
散水穴径	φ3			
散水穴数	4穴（片面）			
散水角度	45°			
接続口径	φ22（SGP15A,VP16）			φ16（OST16）
品名	散水式消雪ノズル	図番	701−3H4−45	尺度 1：1
作成年月日 '18.03.29	ASANO浅野金属工業株式会社			