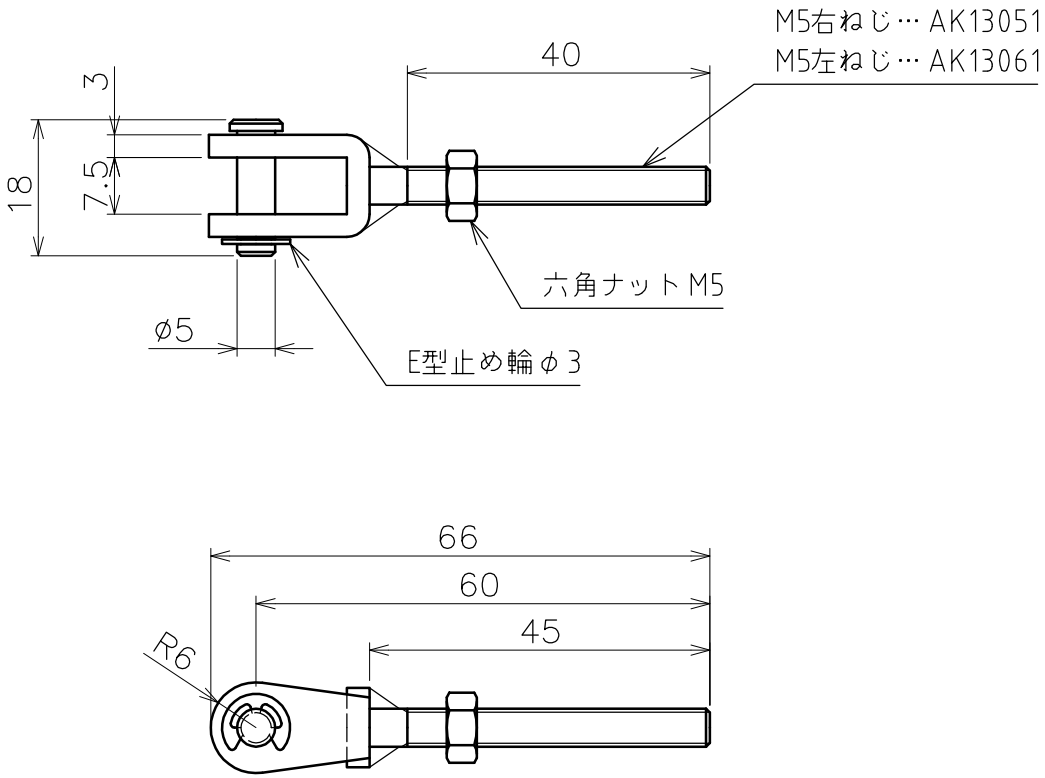

品名	フォークボルト　製品図	サイズ	M5	材質	SUS316
型式	AK13051…右ねじ AK13061…左ねじ	図番	13051S−A	尺度	1：1
作成年月日 '08.06.25	ASANO 浅野金属工業株式会社				