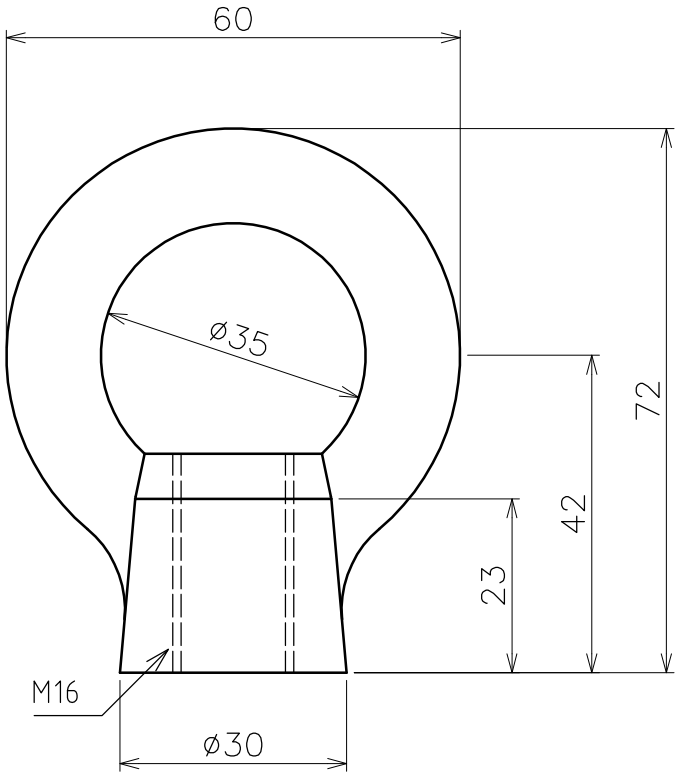

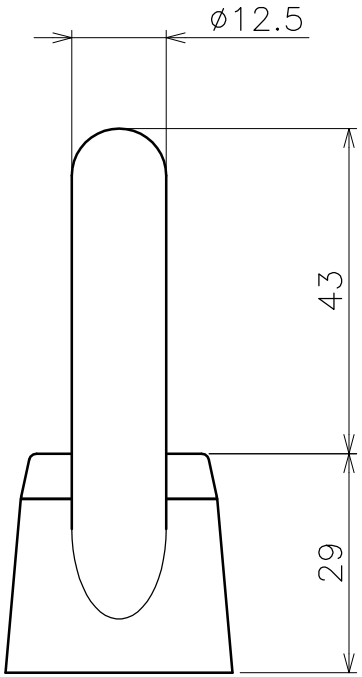

品名	アイナット　製品図	サイズ	16	材質	SUS304
型式	AK4574	図番	4574S	尺度	1:1
作成年月日 '19.01.15	ASANO 浅野金属工業株式会社				